TLTDL6R15AWH

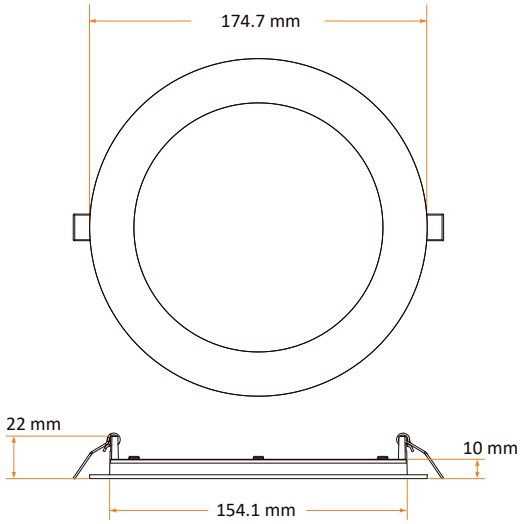

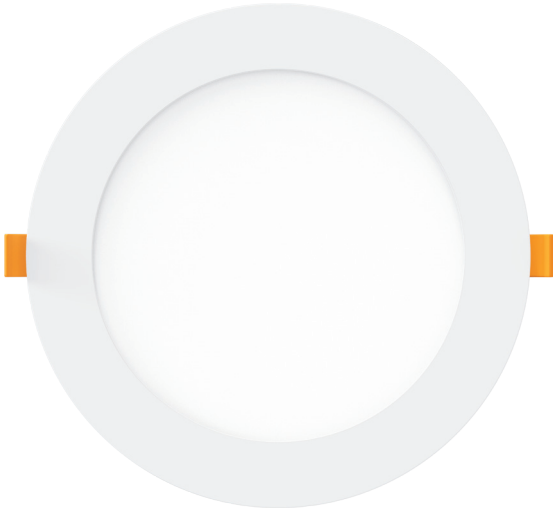

Caractéristiques TLTDL6R15AWH

Caractéristiques électriques	
Numéro de modèle	TLTDL6R15AWH
Puissance (W) ± 10%	15 W
Alimentation (V)	AC120 V, 60Hz
Efficacité ± 3%	80 lm/W
Facteur de puissance	>0.9
Intensité variable (Dimmable)	Triac

Caractéristiques photométriques	
CRI	>80
CCT	Sélectionnable
Angle de faisceau	120°
Flux lumineux ± 3%	1 200 lm

Caractéristiques mécaniques	
Indice de protection	IP20
Matériaux	Aluminium + Boîtier de métal
Lentille	Givrée (Polycarbonate)
Poids Net	350 g
Dimension produit (mm)	± Ø174.7 x 22 mm
Dimension produit (po)	± Ø6.85" x 0.87"
Humidité d'opération	10% - 90%
Température d'opération	-20°C~45°C
Durée de vie (L70)	N/D

Description du produit:

- Luminaire encastré 6" ultra mince.
- Type IC.
- Étanche à l'air.
- Boîte de jonction avec connecteur rapide incluse.
- 5 CCT: sélectionnable 2 700 K, 3 000 K, 3 500 K, 4 000 K et 5 000 K à l'aide d'un commutateur.
- Couleur: blanc.
- Plaque d'installation en option.

Utilisations:

Maisons, écoles, centre commerciaux, etc.

Plaque d'installation et barre de fixation en option

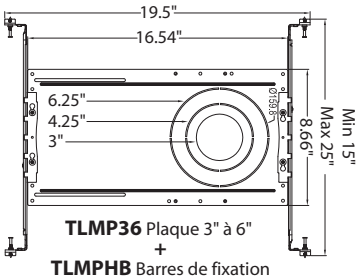

TLMP36 Plaque 3" à 6"
+
TLMPHB Barres de fixation
(vendus séparément)

info@technilight.ca

WWW.TECHNILIGHT.CA

Photos à titre indicatif seulement rev 2.4.2