TLMRP41120BK

Poteau rond 4" de 20' en acier galvanisé, gage #11, CDB 8"-9", noir

Dimensions

Poids: 126 lbs

EPA à 90 mph: 5.7

EPA à 100 mph: 4

EPA à 110 mph: 3.6

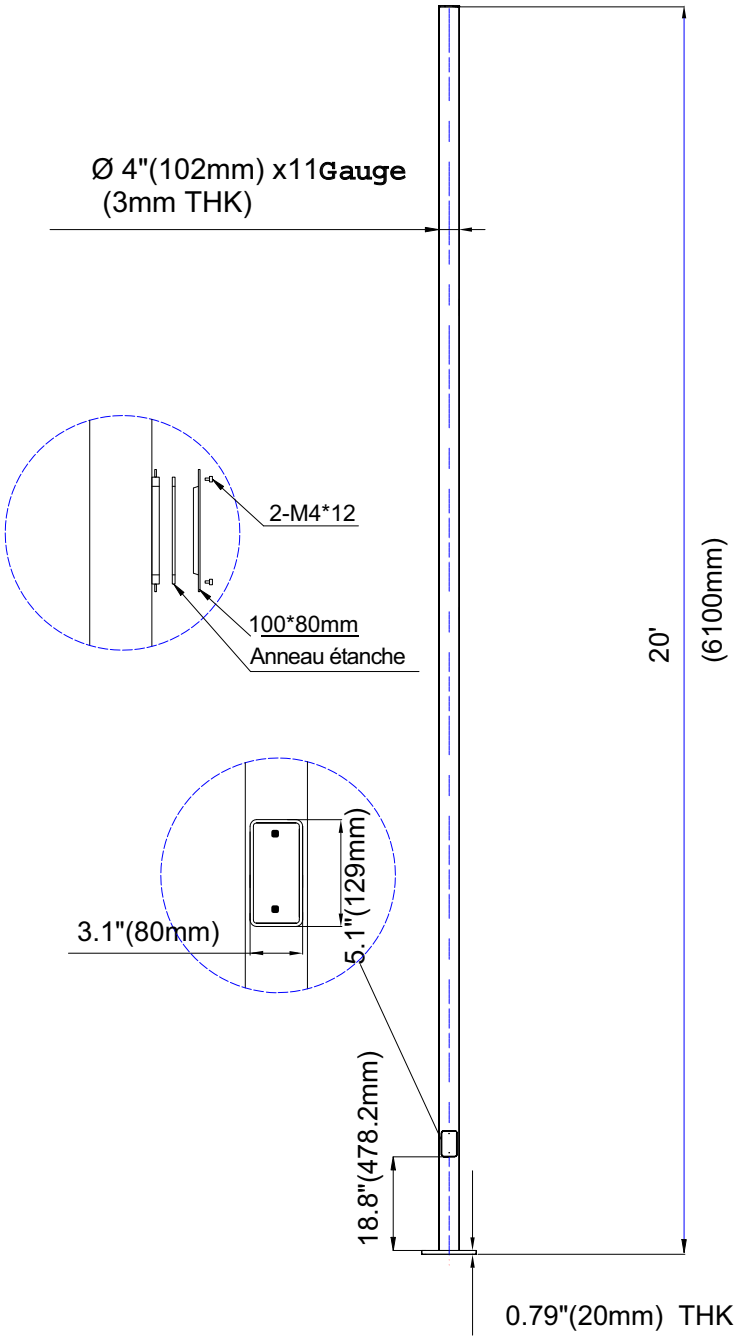

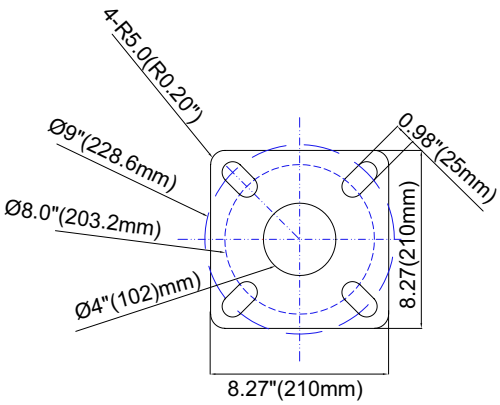

Plaque de base