Support TU TPALTU2BK_V1

Pour TPAL 300W

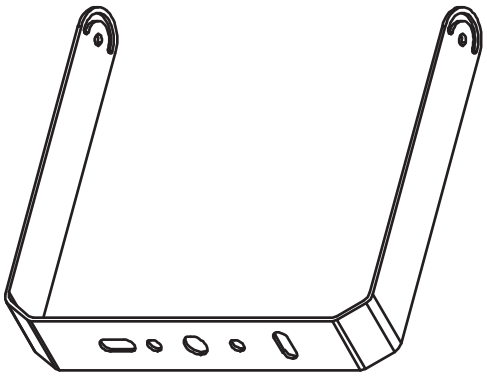

Dimensions

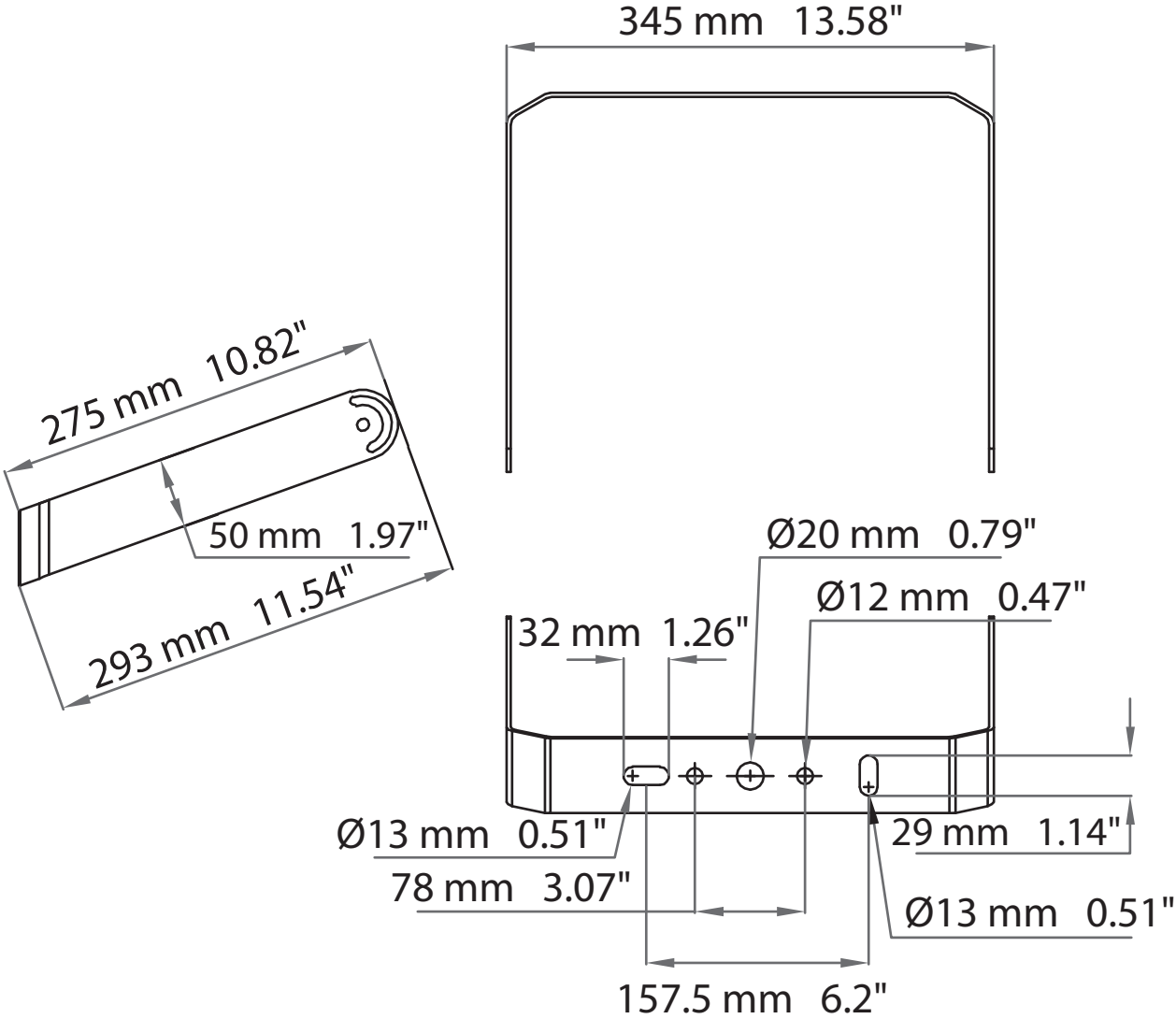

info@technilight.ca

Photos à titre indicatif seulement rev 2.3.9